EUGSTER / FRISMAG

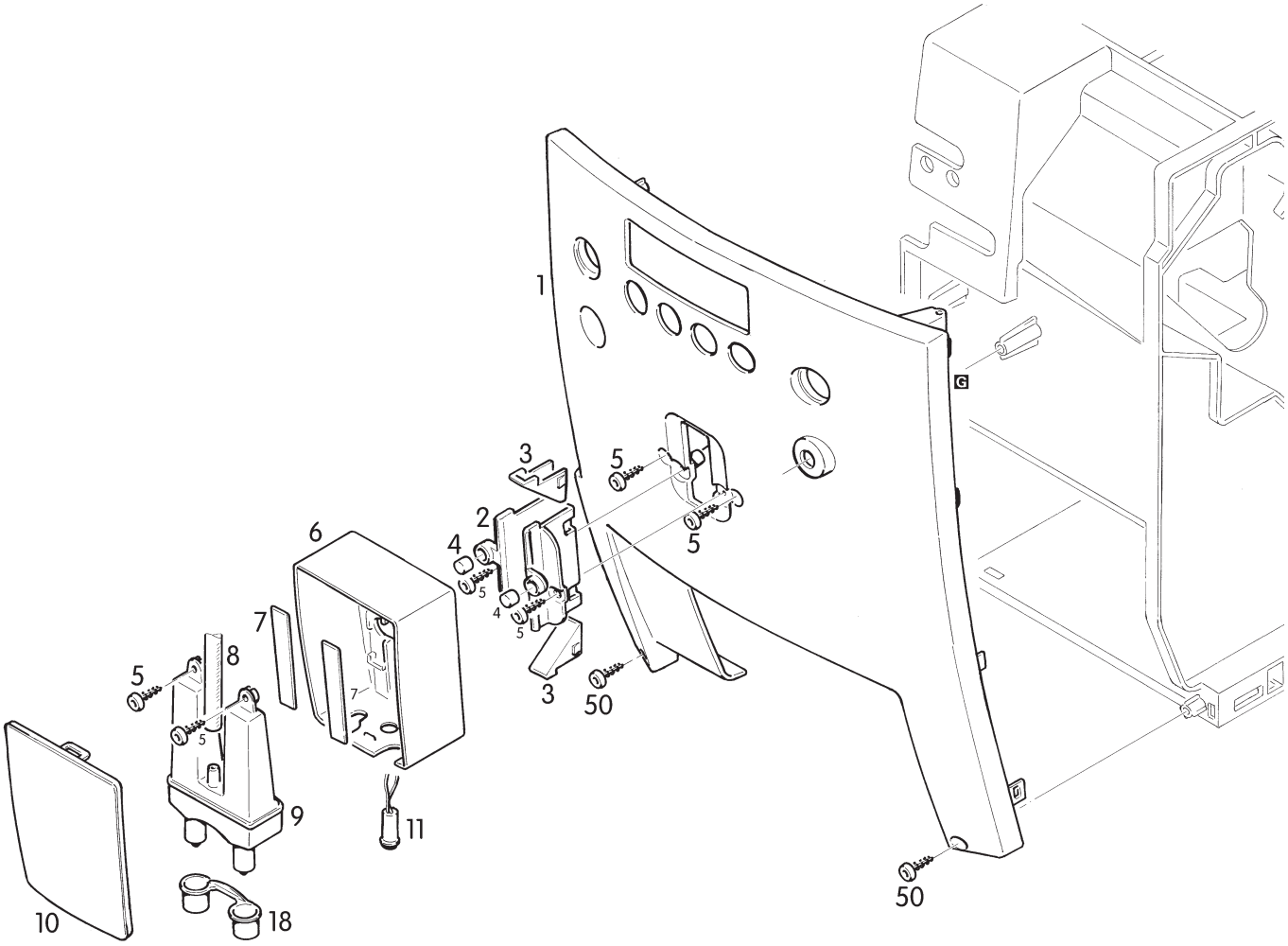


| DOKUMENTIERT<br>DOCUMENTED BY<br>DOCUMENTÉ PAR | ERSTELLT/DATUM<br>PREPARED/DATE<br>ÉLABORÉ/DATE | AENDERUNG 1/DATUM<br>MODIFICATION 1/ DATE<br>MODIFICATION 1/DATE | AENDERUNG 2/DATUM<br>MODIFICATION 2/ DATE<br>MODIFICATION 2/DATE | AENDERUNG 3/DATUM<br>MODIFICATION 3/ DATE<br>MODIFICATION 3/DATE | AENDERUNG 4/DATUM<br>MODIFICATION 4/ DATE<br>MODIFICATION 4/DATE | AENDERUNG 5/DATUM<br>MODIFICATION 5/ DATE<br>MODIFICATION 5/DATE | AENDERUNG 6/DATUM<br>MODIFICATION 6/ DATE<br>MODIFICATION 6/DATE | BLATT/GESAMT<br>PAGE/TOTAL<br>PAGE/TOTALE | MODELL/PROJEKT<br>TYPE/PROJECT<br>TYPE/PROJET |
|---|---|---|---|---|---|---|---|---|---|
| EW 2-R | 08. 12. '09 | 02. 06. '10 | | | | | | 1/9 | 0667 |

EUGSTER / FRISMAG

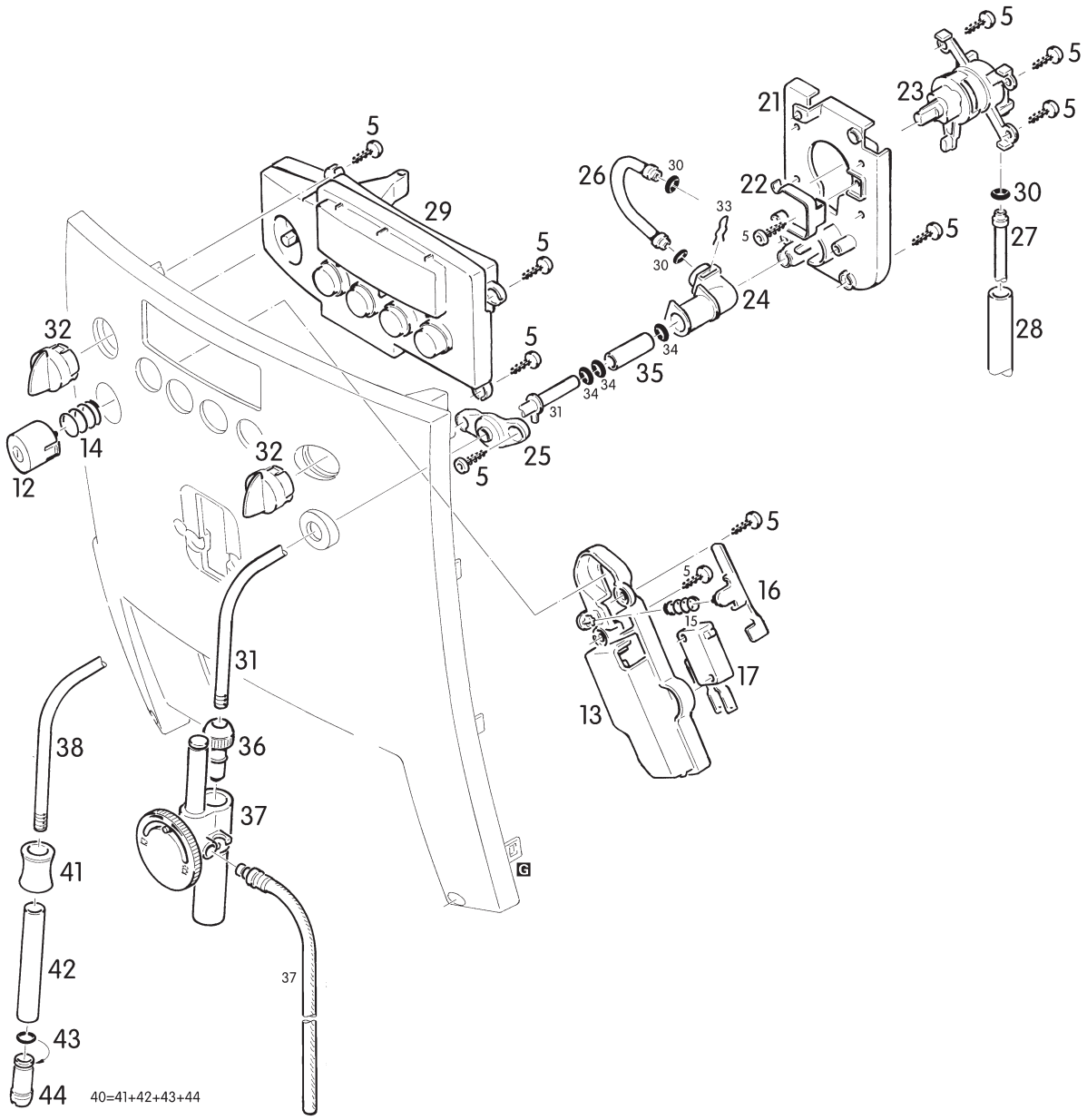


| DOKUMENTIERT DOCUMENTED BY DOCUMENTÉ PAR | ERSTELLT/DATUM PREPARED/DATE ÉLABORÉ/DATE | AENDERUNG 1/DATUM MODIFICATION 1/ DATE MODIFICATION 1/DATE | AENDERUNG 2/DATUM MODIFICATION 2/ DATE MODIFICATION 2/DATE | AENDERUNG 3/DATUM MODIFICATION 3/ DATE MODIFICATION 3/DATE | AENDERUNG 4/DATUM MODIFICATION 4/ DATE MODIFICATION 4/DATE | AENDERUNG 5/DATUM MODIFICATION 5/ DATE MODIFICATION 5/DATE | AENDERUNG 6/DATUM MODIFICATION 6/ DATE MODIFICATION 6/DATE | BLATT/GESAMT PAGE/TOTAL PAGE/TOTALE | MODELL/PROJEKT TYPE/PROJECT TYPE/PROJET |
|---|---|---|---|---|---|---|---|---|---|
| EW 2-R | 08. 12. '09 | 02. 06. '10 | | | | | | 2/9 | 0667 |

EUGSTER / FRISMAG

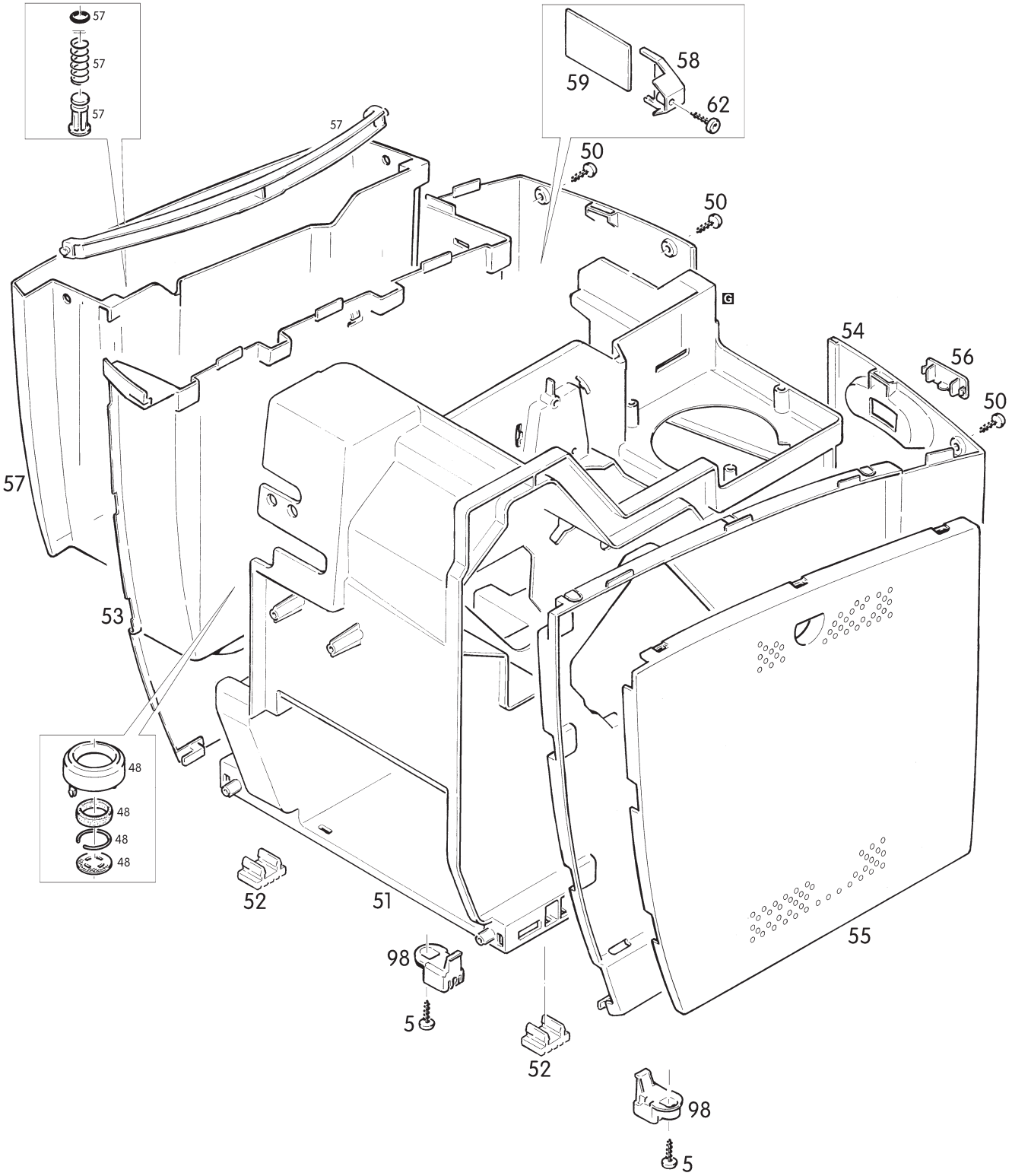


| DOKUMENTIERT<br>DOCUMENTED BY<br>DOCUMENTÉ PAR | ERSTELLT/DATUM<br>PREPARED/DATE<br>ÉLABORÉ/DATE | AENDERUNG 1/DATUM<br>MODIFICATION 1/ DATE<br>MODIFICATION 1/DATE | AENDERUNG 2/DATUM<br>MODIFICATION 2/ DATE<br>MODIFICATION 2/DATE | AENDERUNG 3/DATUM<br>MODIFICATION 3/ DATE<br>MODIFICATION 3/DATE | AENDERUNG 4/DATUM<br>MODIFICATION 4/ DATE<br>MODIFICATION 4/DATE | AENDERUNG 5/DATUM<br>MODIFICATION 5/ DATE<br>MODIFICATION 5/DATE | AENDERUNG 6/DATUM<br>MODIFICATION 6/ DATE<br>MODIFICATION 6/DATE | BLATT/GESAMT<br>PAGE/TOTAL<br>PAGE/TOTALE | MODELL/PROJEKT<br>TYPE/PROJECT<br>TYPE/PROJET |
|---|---|---|---|---|---|---|---|---|---|
| EW 2-R | 08. 12. '09 | 02. 06. '10 | | | | | | 3/9 | 0667 |

EUGSTER / FRISMAG

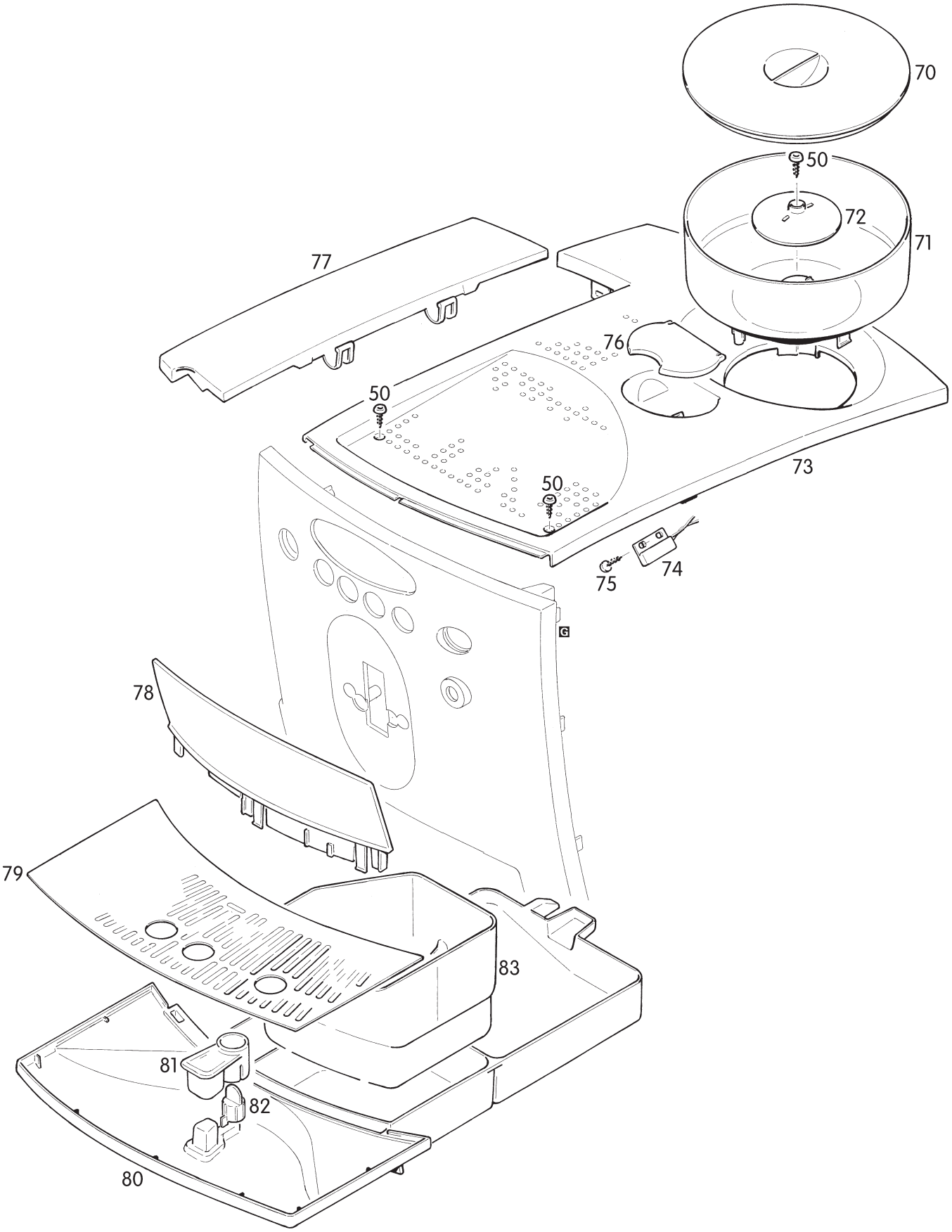


| DOKUMENTIERT<br>DOCUMENTED BY<br>DOCUMENTÉ PAR | ERSTELLT/DATUM<br>PREPARED/DATE<br>ÉLABORÉ/DATE | AENDERUNG 1/DATUM<br>MODIFICATION 1/ DATE<br>MODIFICATION 1/DATE | AENDERUNG 2/DATUM<br>MODIFICATION 2/ DATE<br>MODIFICATION 2/DATE | AENDERUNG 3/DATUM<br>MODIFICATION 3/ DATE<br>MODIFICATION 3/DATE | AENDERUNG 4/DATUM<br>MODIFICATION 4/ DATE<br>MODIFICATION 4/DATE | AENDERUNG 5/DATUM<br>MODIFICATION 5/ DATE<br>MODIFICATION 5/DATE | AENDERUNG 6/DATUM<br>MODIFICATION 6/ DATE<br>MODIFICATION 6/DATE | BLATT/GESAMT<br>PAGE/TOTAL<br>PAGE/TOTALE | MODELL/PROJEKT<br>TYPE/PROJECT<br>TYPE/PROJET |
|---|---|---|---|---|---|---|---|---|---|
| EW 2-R | 08. 12. '09 | 02. 06. '10 | | | | | | 4/9 | 0667 |

EUGSTER / FRISMAG

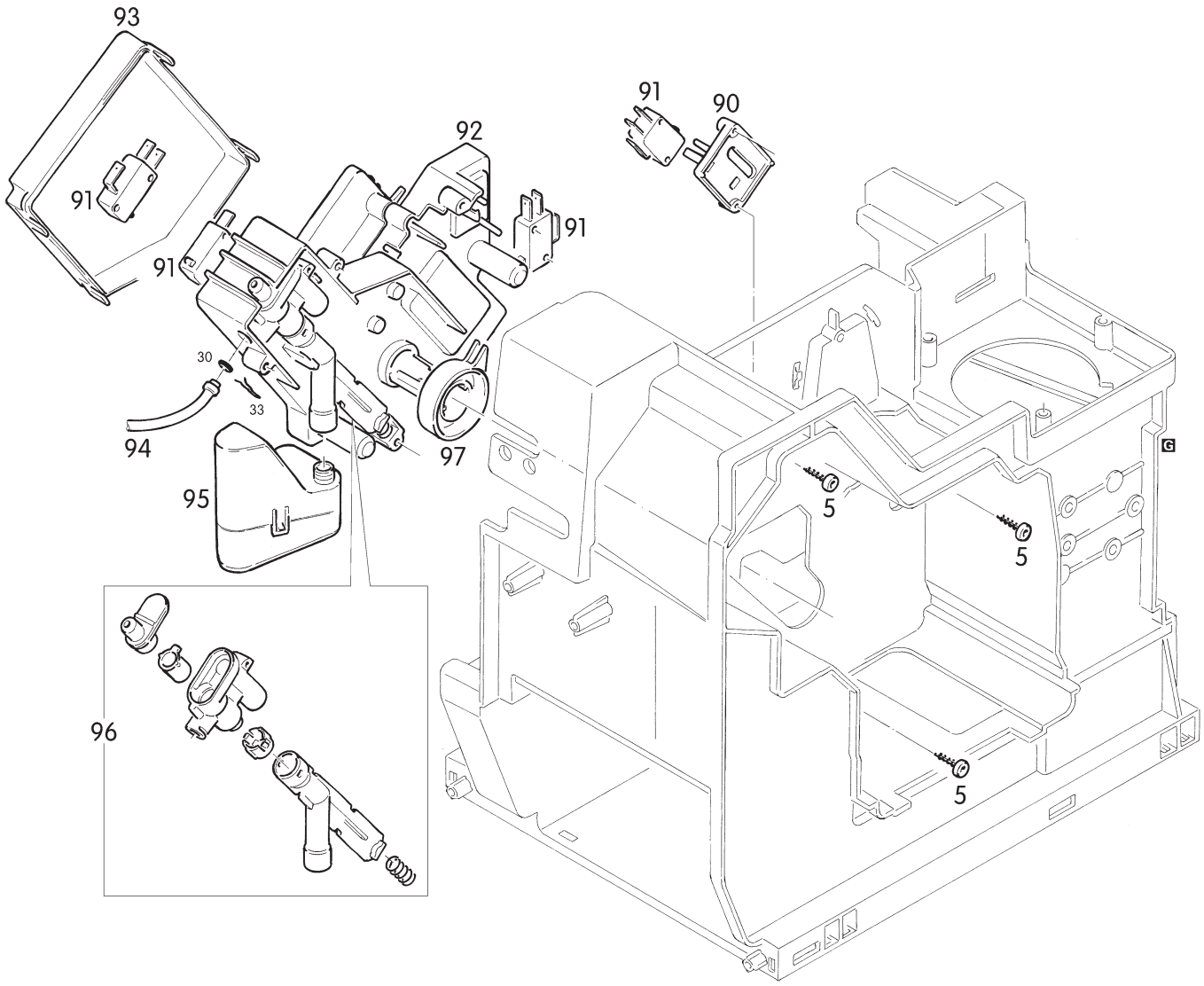


| DOKUMENTIERT<br>DOCUMENTED BY<br>DOCUMENTÉ PAR | ERSTELLT/DATUM<br>PREPARED/DATE<br>ÉLABORÉ/DATE | AENDERUNG 1/DATUM<br>MODIFICATION 1/ DATE<br>MODIFICATION 1/DATE | AENDERUNG 2/DATUM<br>MODIFICATION 2/ DATE<br>MODIFICATION 2/DATE | AENDERUNG 3/DATUM<br>MODIFICATION 3/ DATE<br>MODIFICATION 3/DATE | AENDERUNG 4/DATUM<br>MODIFICATION 4/ DATE<br>MODIFICATION 4/DATE | AENDERUNG 5/DATUM<br>MODIFICATION 5/ DATE<br>MODIFICATION 5/DATE | AENDERUNG 6/DATUM<br>MODIFICATION 6/ DATE<br>MODIFICATION 6/DATE | BLATT/GESAMT<br>PAGE/TOTAL<br>PAGE/TOTALE | MODELL/PROJEKT<br>TYPE/PROJECT<br>TYPE/PROJET |
|---|---|---|---|---|---|---|---|---|---|
| EW 2-R | 08. 12. '09 | 02. 06. '10 | | | | | | 5/9 | 0667 |

EUGSTER / FRISMAG

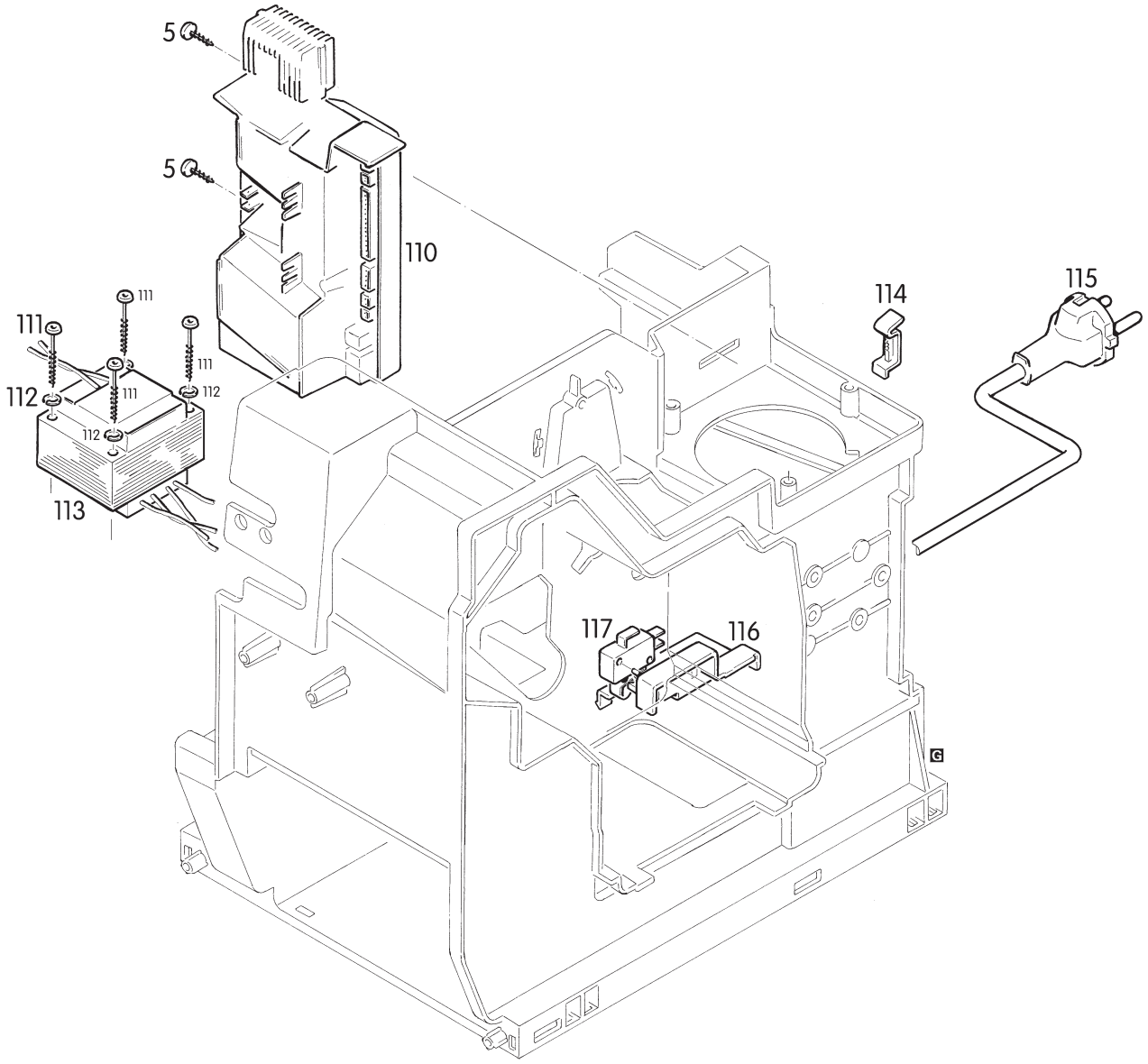


| DOKUMENTIERT<br>DOCUMENTED BY<br>DOCUMENTÉ PAR | ERSTELLT/DATUM<br>PREPARED/DATE<br>ÉLABORÉ/DATE | AENDERUNG 1/DATUM<br>MODIFICATION 1/ DATE<br>MODIFICATION 1/DATE | AENDERUNG 2/DATUM<br>MODIFICATION 2/ DATE<br>MODIFICATION 2/DATE | AENDERUNG 3/DATUM<br>MODIFICATION 3/ DATE<br>MODIFICATION 3/DATE | AENDERUNG 4/DATUM<br>MODIFICATION 4/ DATE<br>MODIFICATION 4/DATE | AENDERUNG 5/DATUM<br>MODIFICATION 5/ DATE<br>MODIFICATION 5/DATE | AENDERUNG 6/DATUM<br>MODIFICATION 6/ DATE<br>MODIFICATION 6/DATE | BLATT/GESAMT<br>PAGE/TOTAL<br>PAGE/TOTALE | MODELL/PROJEKT<br>TYPE/PROJECT<br>TYPE/PROJET |
|---|---|---|---|---|---|---|---|---|---|
| EW 2-R | 08. 12. '09 | 02. 06. '10 | | | | | | 6/9 | 0667 |

EUGSTER / FRISMAG

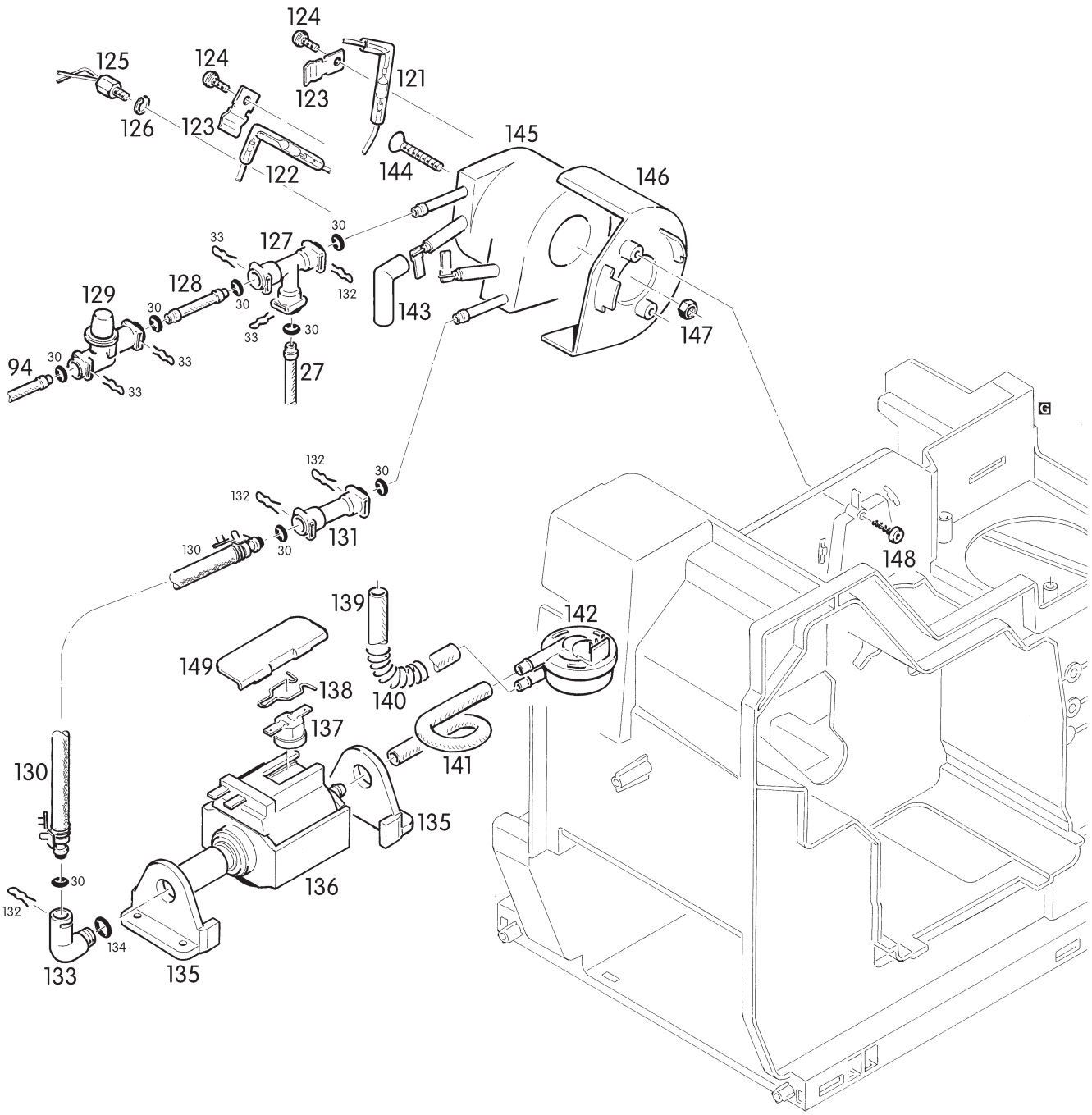


| DOKUMENTIERT<br>DOCUMENTED BY<br>DOCUMENTÉ PAR | ERSTELLT/DATUM<br>PREPARED/DATE<br>ÉLABORÉ/DATE | AENDERUNG 1/DATUM<br>MODIFICATION 1/ DATE<br>MODIFICATION 1/DATE | AENDERUNG 2/DATUM<br>MODIFICATION 2/ DATE<br>MODIFICATION 2/DATE | AENDERUNG 3/DATUM<br>MODIFICATION 3/ DATE<br>MODIFICATION 3/DATE | AENDERUNG 4/DATUM<br>MODIFICATION 4/ DATE<br>MODIFICATION 4/DATE | AENDERUNG 5/DATUM<br>MODIFICATION 5/ DATE<br>MODIFICATION 5/DATE | AENDERUNG 6/DATUM<br>MODIFICATION 6/ DATE<br>MODIFICATION 6/DATE | BLATT/GESAMT<br>PAGE/TOTAL<br>PAGE/TOTALE | MODELL/PROJEKT<br>TYPE/PROJECT<br>TYPE/PROJET |
|---|---|---|---|---|---|---|---|---|---|
| EW 2-R | 08. 12. '09 | 02. 06. '10 | | | | | | 7/9 | 0667 |

EUGSTER / FRISMAG

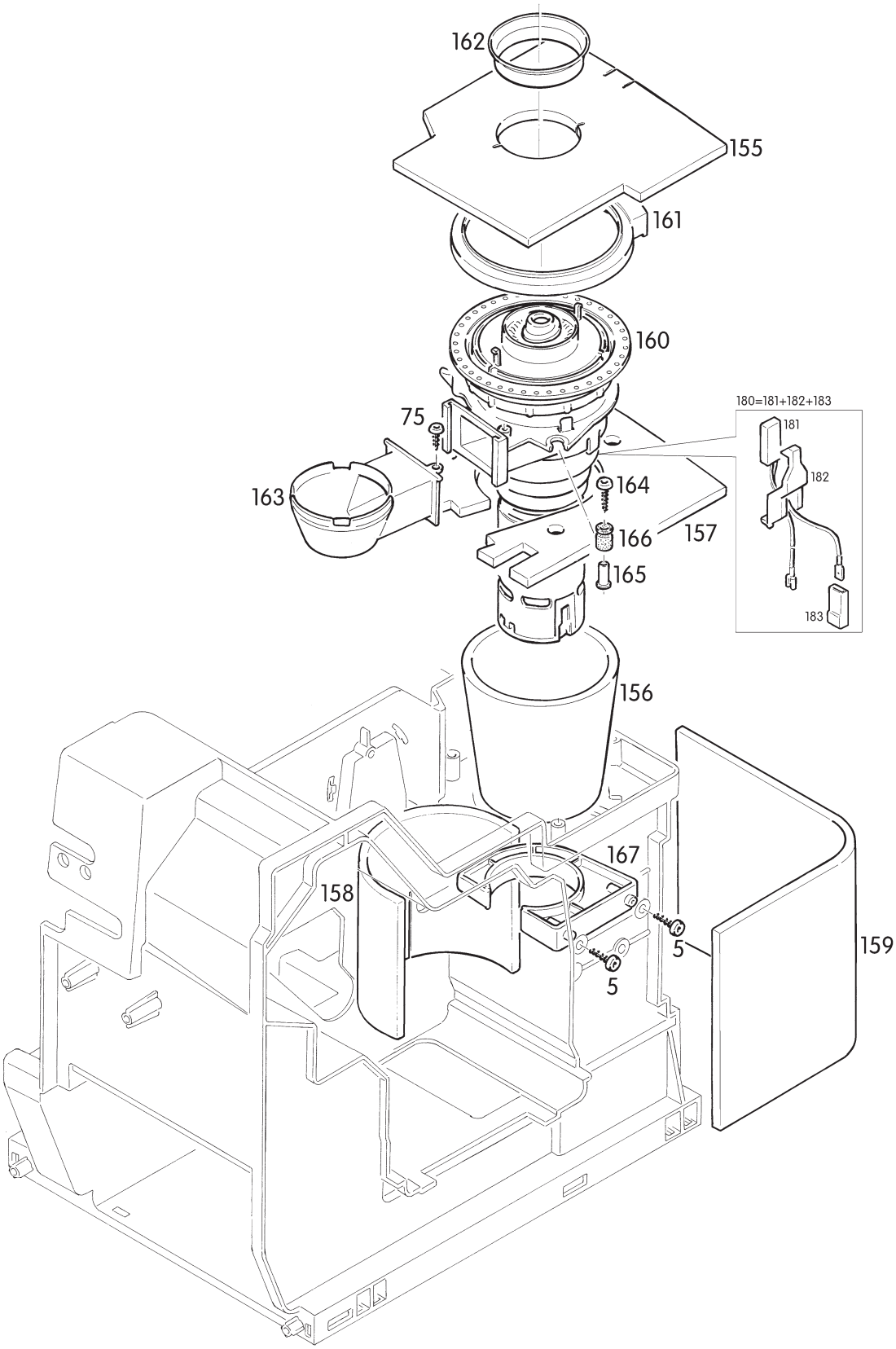


| DOKUMENTIERT<br>DOCUMENTED BY<br>DOCUMENTÉ PAR | ERSTELLT/DATUM<br>PREPARED/DATE<br>ÉLABORÉ/DATE | AENDERUNG 1/DATUM<br>MODIFICATION 1/ DATE<br>MODIFICATION 1/DATE | AENDERUNG 2/DATUM<br>MODIFICATION 2/ DATE<br>MODIFICATION 2/DATE | AENDERUNG 3/DATUM<br>MODIFICATION 3/ DATE<br>MODIFICATION 3/DATE | AENDERUNG 4/DATUM<br>MODIFICATION 4/ DATE<br>MODIFICATION 4/DATE | AENDERUNG 5/DATUM<br>MODIFICATION 5/ DATE<br>MODIFICATION 5/DATE | AENDERUNG 6/DATUM<br>MODIFICATION 6/ DATE<br>MODIFICATION 6/DATE | BLATT/GESAMT<br>PAGE/TOTAL<br>PAGE/TOTALE | MODELL/PROJEKT<br>TYPE/PROJECT<br>TYPE/PROJET |
|---|---|---|---|---|---|---|---|---|---|
| EW 2-R | 08. 12. '09 | 02. 06. '10 | | | | | | 8/9 | 0667 |

EUGSTER / FRISMAG

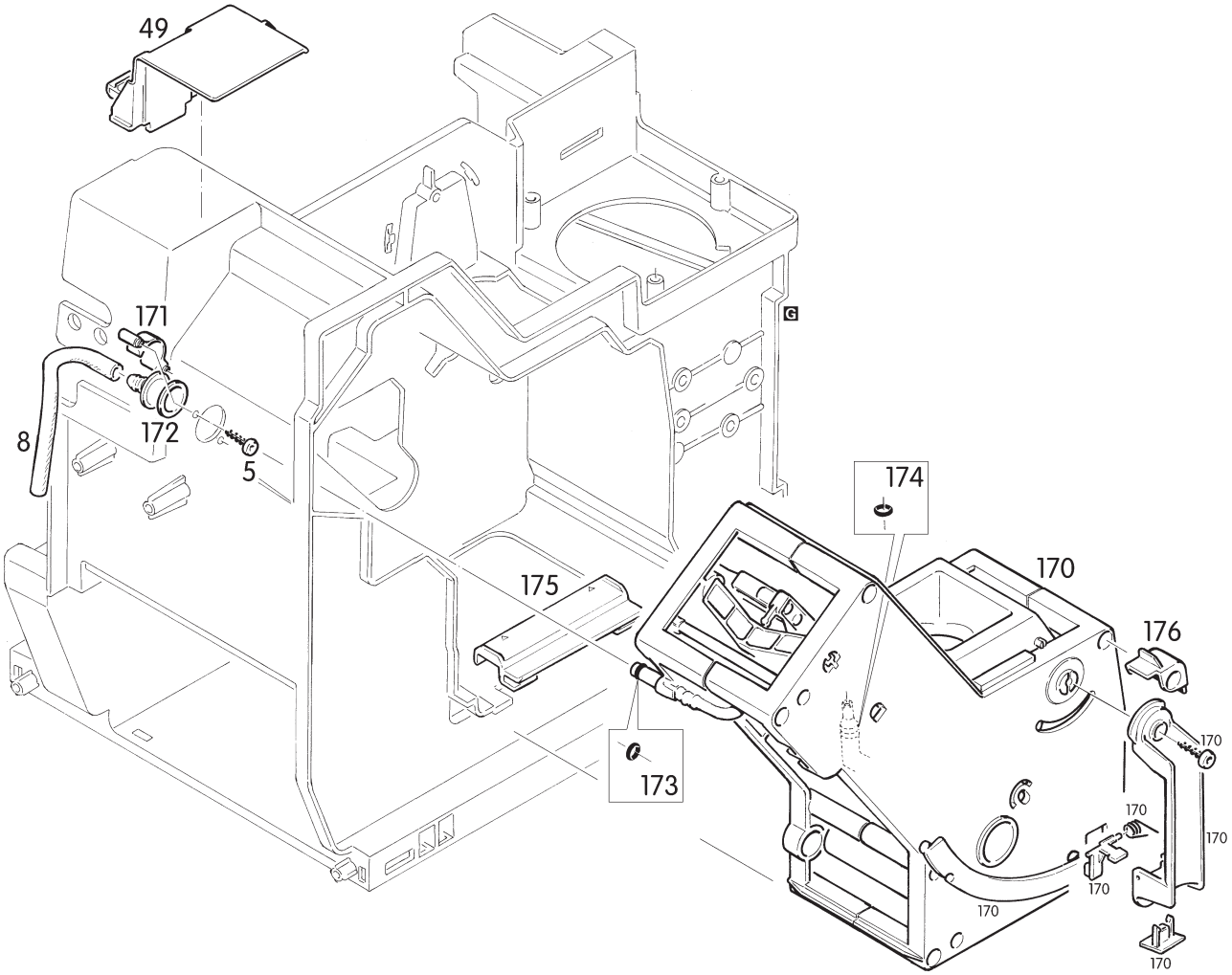


| DOKUMENTIERT<br>DOCUMENTED BY<br>DOCUMENTÉ PAR | ERSTELLT/DATUM<br>PREPARED/DATE<br>ÉLABORÉ/DATE | AENDERUNG 1/DATUM<br>MODIFICATION 1/ DATE<br>MODIFICATION 1/DATE | AENDERUNG 2/DATUM<br>MODIFICATION 2/ DATE<br>MODIFICATION 2/DATE | AENDERUNG 3/DATUM<br>MODIFICATION 3/ DATE<br>MODIFICATION 3/DATE | AENDERUNG 4/DATUM<br>MODIFICATION 4/ DATE<br>MODIFICATION 4/DATE | AENDERUNG 5/DATUM<br>MODIFICATION 5/ DATE<br>MODIFICATION 5/DATE | AENDERUNG 6/DATUM<br>MODIFICATION 6/ DATE<br>MODIFICATION 6/DATE | BLATT/GESAMT<br>PAGE/TOTAL<br>PAGE/TOTALE | MODELL/PROJEKT<br>TYPE/PROJECT<br>TYPE/PROJET |
|---|---|---|---|---|---|---|---|---|---|
| EW 2-R | 08. 12. '09 | 02. 06. '10 | | | | | | 9/9 | 0667 |